クイックチェンジモジュール RMQC

オートツールチェンジャーMATCH用グリッパーモジュール取付・交換用モジュール

UNIVERSAL

クイックチェンジモジュール RMQC

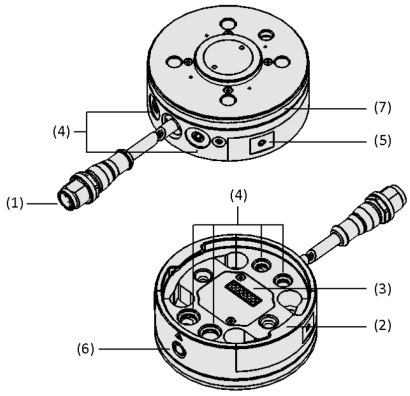

システムデザイン クイックチェンジモジュール RMQC

業界特有のアプリケーションへの適合性

アプリケーション

- 最大25 kgまでのワーク搬送に対応し、協働ロボットや産業用ロボットで使用可能なクイックチェンジモジュール
- オートツールチェンジャーMATCHシリーズを使用することで、対応するほかの真空式またはメカ式グリッパーと組み合わせての活用や、デジタル通信を介した容易なセットアップが可能です。
- 人間とロボットの協働や、AGVを利用した自走式ロボットでの使用に対応
- ピック＆プレースや機械への投入・取出、包装品の箱詰めやパレタイジング、検査工程などのあらゆる自動化された工程に対応

デザイン

- ロボット側接続ケーブル (1)
- クイックチェンジ用のクランプ (ねじれ防止) (2)
- 電気供給および信号入出力用の電極部 (ホットプラグ) (3)
- 圧縮エアまたは真空エア供給ポート: 機内配管用 4箇所、外部配管用 2箇所 (4)
- ハンド接続ステータス用LEDおよびティーチングボタン (フリードライブ機能搭載モデル) (6)、LEDリング (IO-Link対応モデル) (7)
- ケーブルホルダー取付用オプション (5)

© J. Schmalz GmbH / 技術的な変更がある場合がございます / 上で生成された 30.04.2024

シュマルツに連絡してください。 Schmalz K.K / 〒224-0027 横浜市都筑区大棚町3001-7/ +81 45 565-5150 / schmalz@schmalz.co.jp

クイックチェンジモジュール RMQC

オートツールチェンジャーMATCH用グリッパーモジュール取付・交換用モジュール

手動でのハンド交換にも対応

製品特徴

- 圧縮エアおよび真空エア用のポートを統合し、機内配管が可能
- ロボットからの電源供給のみで使用可能なため、AGVを使用した自走式ロボットなど完全に自動化されたアプリケーションに最適
- 軽量かつコンパクトなデザインで、工具を使わず片手でグリッパーの着脱が可能
- ホットプラグ対応で、電源を落とさずにグリッパー交換が可能なため、制御の手間を削減
- ねじれ防止機構およびデジタルI/Oに対応し、信頼性のあるプロセスを実現

発注コード クイックチェンジモジュール RMQC

RMQC	–	50	–	UNI	–	IOL	–	LED
1		2		3		4		5

FD	–	M12-5	–	MATCH
6		7		8

1 – 製品仕様

タイプ	種類
RMQC	クイックチェンジモジュール

2 – フランジのP.C.D.

タイプ	サイズ
31.5	31.5 mm
50	50 mm

3 – 適用ロボット

タイプ	種類
ABB	ABB社 (ロボット別に3タイプご用意)
DOOSAN	斗山ロボティクス社 (M、A、H)
FANUC	ファナック (CRX)
HANWHA	ハンファロボティクス社 (HCR)
TM	テックマン・ロボット社 (TM5)
UR	ユニバーサルロボット社 (URe)
YAS	安川電気 (HC10DTP・HC20DTP)
UNI	他 (P.C.D. 50 mm、電気接続: M12-5)

4 – 通信

タイプ	種類
IOL	IO-Link
DIO	デジタル I/O
RS485	RS485

5 – オプション仕様

タイプ	
LED	LEDバー付き

6 – オプション仕様

タイプ	種類
FD	フリードライブ機能搭載

7 – 電気接続

タイプ	種類
WB-M8-8	M8メネジ・L字型、8ピン
WS-M8-8	M8オネジ・L字型、8ピン
2xM8-3/4	M8オネジ・L字型、3ピンおよび4ピン
M12-5	M12オネジ、5ピン
M12-12	M12オネジ、12ピン

8 – 製品仕様

タイプ	種類
MATCH	オートツールチェンジャー MATCH対応

クイックチェンジモジュールRMQCは接続可能な状態で納品されます。

適切なグリッパーモジュールを別途注文する必要があります。

シュマルツに連絡してください。 Schmalz K.K / 〒224-0027 横浜市都筑区大棚町3001-7/ +81 45 565-5150 / schmalz@schmalz.co.jp

クイックチェンジモジュール RMQC

オートツールチェンジャーMATCH用グリッパーモジュール取付・交換用モジュール

発注データ クイックチェンジモジュール RMQC

型式	製品コード
RMQC 31.5 ABB DIO M12-12 PNP MATCH	10.08.09.00021
RMQC 31.5 ABB IOL LED M12-12 MATCH	10.08.09.00020
RMQC 31.5 ABB IOL LED M12-12 MATCH	10.08.09.00023
RMQC 31.5 ABB IOL M12-12 MATCH	10.08.09.00019
RMQC 31.5 ABB IOL M12-12 MATCH	10.08.09.00022
RMQC 50 ABB DIO 2xM8-3/4 PNP MATCH	10.08.09.00016
RMQC 50 ABB IOL 2xM8-3/4 MATCH	10.08.09.00017
RMQC 50 ABB IOL LED 2xM8-3/4 MATCH	10.08.09.00018
RMQC 50 DOOSAN DIO WS-M8-8 PNP MATCH	10.08.09.00003
RMQC 50 ELITE DIO FD HR10A-10P MATCH	10.08.09.00040
RMQC 50 FANUC DIO WB-M8-8 PNP MATCH	10.08.09.00005
RMQC 50 HANWHA DIO WB-M8-8 NPN MATCH	10.08.09.00002
RMQC 50 TM DIO WS-M8-8 NPN MATCH	10.08.09.00004
RMQC 50 UNI IOL LED M12-5 MATCH	10.08.09.00007
RMQC 50 UNI IOL M12-5 MATCH	10.08.09.00006
RMQC 50 URe DIO WB-M8-8 NPN MATCH	10.08.09.00001
RMQC 50 URe RS-485 WB-M8-8 MATCH	10.08.09.00010
RMQC 50 YAS DIO WB-M8-8 NPN MATCH	10.08.09.00037
RMQC 50 YAS DIO WB-M8-8 PNP MATCH	10.08.09.00036
RMQC 50 YAS IOL LED WB-M8-8 MATCH	10.08.09.00039
RMQC 50 YAS IOL WB-M8-8 MATCH	10.08.09.00038

シュマルツに連絡してください。 Schmalz K.K / 〒224-0027 横浜市都筑区大棚町3001-7/ +81 45 565-5150 / schmalz@schmalz.co.jp

クイックチェンジモジュール RMQC

オートツールチェンジャーMATCH用グリッパーモジュール取付・交換用モジュール

発注データ アクセサリ クイックチェンジモジュール RMQC

アクセサリ		製品コード
コボットポンプ	ECBPi 12 24V-DC MATCH	10.03.01.00626
コボットポンプ	ECBPMi 24V-DC MATCH	10.03.01.00661
オートツールチェンジャーMATCH向けエジェクタモジュール	RECBi 24V-DC NO PXR-I 1C MATCH	10.02.03.00375
オートツールチェンジャーMATCH向けエジェクタモジュール	RECBi 24V-DC NO PXR-X 1C MATCH	10.02.03.00376
オートツールチェンジャーMATCH向けエジェクタモジュール	RECBi 24V-DC NC PXR-I 1C MATCH	10.02.03.00377
オートツールチェンジャーMATCH向けエジェクタモジュール	RECBi 24V-DC NC PXR-X 1C MATCH	10.02.03.00378
オートツールチェンジャーMATCH向けエジェクタモジュール	RECBi 24V-DC NO PXR-I 2C MATCH	10.02.03.00379
オートツールチェンジャーMATCH向けエジェクタモジュール	RECBi 24V-DC NC PXT-1 1C MATCH	10.02.03.00394
オートツールチェンジャーMATCH向けエジェクタモジュール	RECBi 24V-DC NC PXT-2 1C MATCH	10.02.03.00395
オートツールチェンジャーMATCH向けエジェクタモジュール	RECBi 24V-DC NO PXT-1 1C MATCH	10.02.03.00397
オートツールチェンジャーMATCH向けエジェクタモジュール	RECBi 24V-DC NO PXT-2 1C MATCH	10.02.03.00398
オートツールチェンジャーMATCH向けエジェクタモジュール	RECBi 24V-DC NC PXT-2 2C MATCH	10.02.03.00400
オートツールチェンジャーMATCH向けエジェクタモジュール	RECBi 24V-DC NC UNI 1C MATCH	10.02.03.00401
オートツールチェンジャーMATCH向けエジェクタモジュール	RECBi 24V-DC NO UNI 1C MATCH	10.02.03.00402
オートツールチェンジャーMATCH向けエジェクタモジュール	RECBi 24V-DC NC UNI 2C MATCH	10.02.03.00403
オートツールチェンジャーMATCH向けエジェクタモジュール	RECBi 24V-DC NO UNI 2C MATCH	10.02.03.00404
オートツールチェンジャーMATCH向けエジェクタモジュール	RECBi 24V-DC NO PXT-2 2C MATCH	10.02.03.00405
オートツールチェンジャーMATCH向けエジェクタモジュール	RECBi 24V-DC NO PXR-X 2C MATCH	10.02.03.00407
オートツールチェンジャーMATCH向けエジェクタモジュール	RECBi 24V-DC NC PXR-I 2C MATCH	10.02.03.00408
オートツールチェンジャーMATCH向けエジェクタモジュール	RECBi 24V-DC NC PXR-X 2C MATCH	10.02.03.00409

アクセサリ		製品コード
スマート通信モジュール	SCM DIO 24V-DC MATCH	10.08.09.00014
グリッパーステーション	STATION 150x110x22 MATCH	10.08.09.00013

型式	アクセサリ	
RMQC 50 UNI IOL M12-5 MATCH	-	-
RMQC 50 UNI IOL LED M12-5 MATCH	-	-

シュマルツに連絡してください。 Schmalz K.K / 〒224-0027 横浜市都筑区大棚町3001-7/ +81 45 565-5150 / schmalz@schmalz.co.jp

クイックチェンジモジュール RMQC

オートツールチェンジャーMATCH用グリッパーモジュール取付・交換用モジュール

テクニカルデータ クイックチェンジモジュール RMQC

型式	用	型式	電気接続	入力/出力	型式	タイプ	型式	追加機能	付き
RMQC 31.5 ABB DIO M12-12 PNP MATCH	ABB ロボティクス	ABB IRB1100	プラグM12、12ピン	デジタル入力/出力	PNP	流体経路の閉鎖	-	-	EL-PNEU
RMQC 31.5 ABB IOL LED M12-12 MATCH	ABB ロボティクス	ABB Swifti	プラグM12、12ピン	IO-Link	-	流体経路の閉鎖	LEDテープ	-	EL-PNEU
RMQC 31.5 ABB IOL LED M12-12 MATCH	ABB ロボティクス	ABB IRB1100	プラグM12、12ピン	IO-Link	-	流体経路の閉鎖	LEDテープ	-	EL-PNEU
RMQC 31.5 ABB IOL M12-12 MATCH	ABB ロボティクス	ABB Swifti	プラグM12、12ピン	IO-Link	-	流体経路の閉鎖	-	-	EL-PNEU
RMQC 31.5 ABB IOL M12-12 MATCH	ABB ロボティクス	ABB IRB1100	プラグM12、12ピン	IO-Link	-	流体経路の閉鎖	-	-	EL-PNEU
RMQC 50 ABB DIO 2xM8-3/4 PNP MATCH	ABB ロボティクス	ABBGoFaCRB15000	2xplug M8、3+4ピン	デジタル入力/出力	PNP	流体経路の閉鎖	-	-	EL-PNEU
RMQC 50 ABB IOL 2xM8-3/4 MATCH	ABB ロボティクス	ABB GoFa	2xplug M8、3+4ピン	IO-Link	-	流体経路の閉鎖	-	-	EL-PNEU
RMQC 50 ABB IOL LED 2xM8-3/4 MATCH	ABB ロボティクス	ABB GoFa	2xplug M8、3+4ピン	IO-Link	-	流体経路の閉鎖	LEDテープ	-	EL-PNEU
RMQC 50 DOOSAN DIO WS-M8-8 PNP MATCH	Doosan Robotics	M-/H-/A- Series	アングルプラグM8、8ピン	デジタル入力/出力	PNP	流体経路の閉鎖	-	フリードライブ	EL-PNEU
RMQC 50 ELITE DIO FD HR10A-10P MATCH	ELITEロボット	EC-Series	-	デジタル入力/出力	NPN	流体経路の閉鎖	-	フリードライブ	EL-PNEU
RMQC 50 FANUC DIO WB-M8-8 PNP MATCH	ファナック	CRX	アングルソケットM8、8ピン	デジタル入力/出力	PNP	流体経路の閉鎖	-	-	EL-PNEU
RMQC 50 HANWHA DIO WB-M8-8 NPN MATCH	Hanwha社	HCR3/5/12	アングルソケットM8、8ピン	デジタル入力/出力	NPN	流体経路の閉鎖	-	-	EL-PNEU
RMQC 50 TM DIO WS-M8-8 NPN MATCH	テックマン(またはテックマン・ロボット社)	TM5	アングルプラグM8、8ピン	デジタル入力/出力	NPN	流体経路の閉鎖	-	-	EL-PNEU
RMQC 50 UNI IOL LED M12-5 MATCH	ユニバーサル	ISO TK 50	プラグM12、5ピン	IO-Link	-	流体経路の閉鎖	LEDテープ	-	EL-PNEU

シュマルツに連絡してください。 Schmalz K.K / 〒224-0027 横浜市都筑区大棚町3001-7/ +81 45 565-5150 / schmalz@schmalz.co.jp

クイックチェンジモジュール RMQC

オートツールチェンジャーMATCH用グリッパーモジュール取付・交換用モジュール

型式	用	型式	電気接続	入力/出力	型式	タイプ	型式	追加機能	付き
RMQC 50 UNI IOL M12-5 MATCH	ユニバーサル	ISO TK 50	プラグM12、5ピン	IO-Link	-	流体経路の閉鎖	-	-	EL-PNEU
RMQC 50 URe DIO WB-M8-8 NPN MATCH	電気接続ケーブルe	UR3e-16e	アングルソケットM8、8ピン	デジタル入力/出力	NPN	流体経路の閉鎖	-	フリードライブ	EL-PNEU
RMQC 50 URe RS-485 WB-M8-8 MATCH	電気接続ケーブルe	UR3-16	アングルソケットM8、8ピン	RS-485	-	流体経路の閉鎖	LEDテープ	フリードライブ	EL-PNEU
RMQC 50 YAS DIO WB-M8-8 NPN MATCH	安川電機	HC P-Version	アングルソケットM8、8ピン	デジタル入力/出力	NPN	流体経路の閉鎖	-	フリードライブ	EL-PNEU
RMQC 50 YAS DIO WB-M8-8 PNP MATCH	安川電機	HC P-Version	アングルソケットM8、8ピン	デジタル入力/出力	PNP	流体経路の閉鎖	-	フリードライブ	EL-PNEU
RMQC 50 YAS IOL LED WB-M8-8 MATCH	安川電機	HC P-Version	アングルソケットM8、8ピン	IO-Link	-	流体経路の閉鎖	-	-	EL-PNEU
RMQC 50 YAS IOL WB-M8-8 MATCH	安川電機	HC P-Version	アングルソケットM8、8ピン	IO-Link	-	流体経路の閉鎖	-	-	EL-PNEU

型式	アキシャル荷重（最大）[N]	モーメント (Y) [Nm]	モーメント（ラジアル）[Nm]	アクスルオフセット最大 [mm]	負荷サイクル数	締め付け力 [N]	溶解力 [N]	作動温度	本体質量 [g]
RMQC 31.5 ABB DIO M12-12 PNP MATCH	500	40	-	1	100000	50	0	5 ~ 60 °C	390.0
RMQC 31.5 ABB IOL LED M12-12 MATCH	500	40	-	1	100000	50	0	5 ~ 60 °C	440.0
RMQC 31.5 ABB IOL M12-12 MATCH	500	40	-	1	100000	50	0	5 ~ 60 °C	390.0
RMQC 50 ABB DIO 2xM8-3/4 PNP MATCH	500	40	-	1	100000	50	0	5 ~ 60 °C	270.0
RMQC 50 ABB IOL 2xM8-3/4 MATCH	500	40	-	1	100000	50	0	5 ~ 60 °C	270.0
RMQC 50 ABB IOL LED 2xM8-3/4 MATCH	500	40	-	1	100000	50	0	5 ~ 60 °C	320.0
RMQC 50 DOOSAN DIO WS-M8-8 PNP MATCH	500	40	-	1	100000	50	0	5 ~ 60 °C	250.0
RMQC 50 ELITE DIO FD HR10A-10P MATCH	500	40	-	1	100000	50	0	5 ～ 60 °C	293.0

シュマルツに連絡してください。 Schmalz K.K / 〒224-0027 横浜市都筑区大棚町3001-7/ +81 45 565-5150 / schmalz@schmalz.co.jp

クイックチェンジモジュール RMQC

オートツールチェンジャーMATCH用グリッパーモジュール取付・交換用モジュール

型式	アキシャル荷重（最大）[N]	モーメント (Y) [Nm]	モーメント（ラジアル）[Nm]	アクスルオフセット最大 [mm]	負荷サイクル数	締め付け力 [N]	溶解力 [N]	作動温度	本体質量 [g]
RMQC 50 FANUC DIO WB-M8-8 PNP MATCH	500	40	-	1	100000	50	0	5 ~ 60 °C	260.0
RMQC 50 HANWHA DIO WB-M8-8 NPN MATCH	500	40	-	1	100000	50	0	5 ~ 60 °C	260.0
RMQC 50 TM DIO WS-M8-8 NPN MATCH	500	40	-	1	100000	50	0	5 ~ 60 °C	600.0
RMQC 50 UNI IOL LED M12-5 MATCH	500	40	-	1	100000	50	0	5 ~ 60 °C	300.0
RMQC 50 UNI IOL M12-5 MATCH	500	40	-	1	100000	50	0	5 ~ 60 °C	260.0
RMQC 50 URe DIO WB-M8-8 NPN MATCH	500	40	-	1	100000	50	0	5 ~ 60 °C	260.0
RMQC 50 URe RS-485 WB-M8-8 MATCH	500	40	-	1	100000	50	0	5 ~ 60 °C	390.0
RMQC 50 YAS DIO WB-M8-8 NPN MATCH	500	40	-	1	100000	50	0	5 ~ 60 °C	261.0
RMQC 50 YAS DIO WB-M8-8 PNP MATCH	500	40	-	1	100000	50	0	5 ~ 60 °C	261.0
RMQC 50 YAS IOL LED WB-M8-8 MATCH	500	40	-	1	100000	50	0	5 ~ 60 °C	304.0
RMQC 50 YAS IOL WB-M8-8 MATCH	500	40	-	1	100000	50	0	5 ~ 60 °C	261.0

シュマルツに連絡してください。 Schmalz K.K / 〒224-0027 横浜市都筑区大棚町3001-7/ +81 45 565-5150 / schmalz@schmalz.co.jp

クイックチェンジモジュール RMQC

オートツールチェンジャーMATCH用グリッパーモジュール取付・交換用モジュール

パフォーマンスデータ クイックチェンジモジュール RMQC

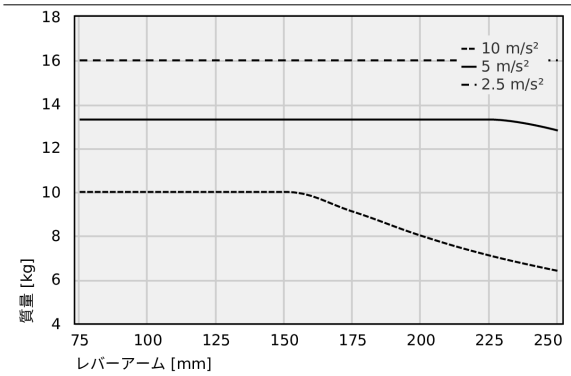

垂直構造：加速度とレバーアームによって決まる最大搬送重量

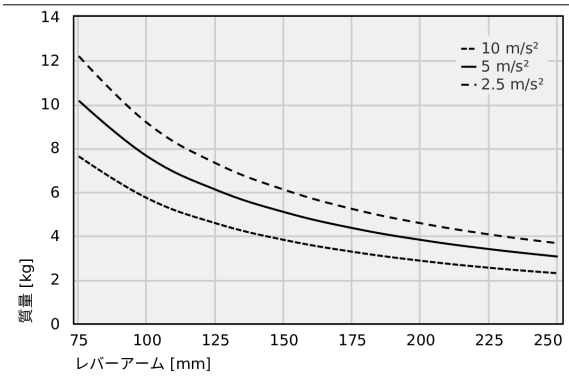

水平構造：加速度とレバーアームによって決まる最大搬送重量

シュマルツに連絡してください。 Schmalz K.K / 〒224-0027 横浜市都筑区大棚町3001-7/ +81 45 565-5150 / schmalz@schmalz.co.jp

クイックチェンジモジュール RMQC

オートツールチェンジャーMATCH用グリッパーモジュール取付・交換用モジュール

垂直構造：加速度とレバーアームによって決まる最大搬送重量

	75	100	125	150	175	200	225	250
10 m/s²	10	10	10	10	9.1	8	7.1	6.4
5 m/s²	13.3	13.3	13.3	13.3	13.3	13.3	13.3	12.8
2.5 m/s²	16	16	16	16	16	16	16	16

水平構造：加速度とレバーアームによって決まる最大搬送重量

	75	100	125	150	175	200	225	250
10 m/s²	7.62	5.71	4.57	3.81	3.27	2.86	2.54	2.29
5 m/s²	10.16	7.62	6.10	5.08	4.35	3.81	3.39	3.05
2.5 m/s²	12.19	9.14	7.31	6.10	5.22	4.57	4.06	3.66

シュマルツに連絡してください。 Schmalz K.K / 〒224-0027 横浜市都筑区大棚町3001-7/ +81 45 565-5150 / schmalz@schmalz.co.jp

クイックチェンジモジュール RMQC

オートツールチェンジャーMATCH用グリッパーモジュール取付・交換用モジュール

デザインデータ クイックチェンジモジュール RMQC

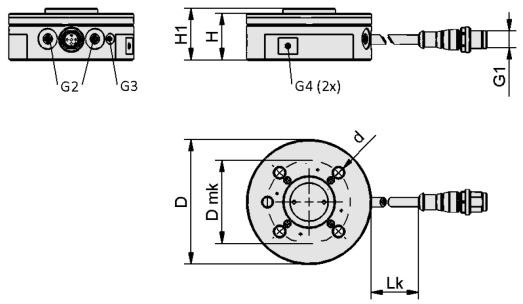

RMQC DIO, IOL

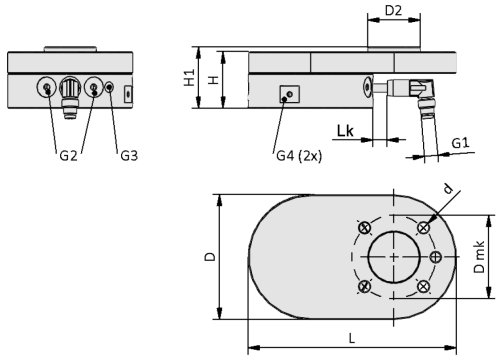

RMQC TM ROBOT

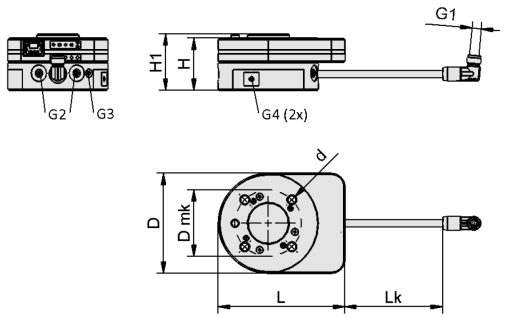

RMQC RS-485

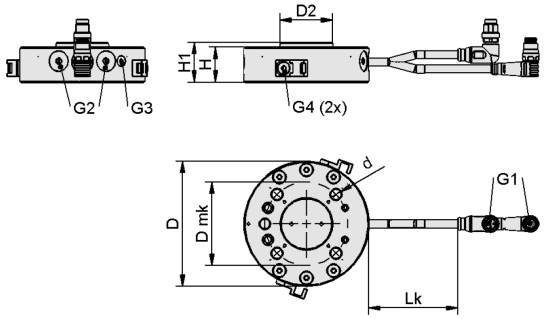

RMQC ABB GoFa

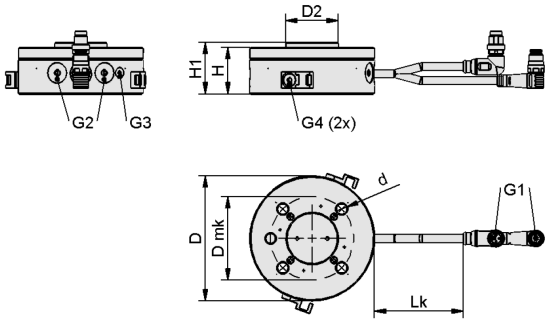

RMQC ABB GoFa LED-B

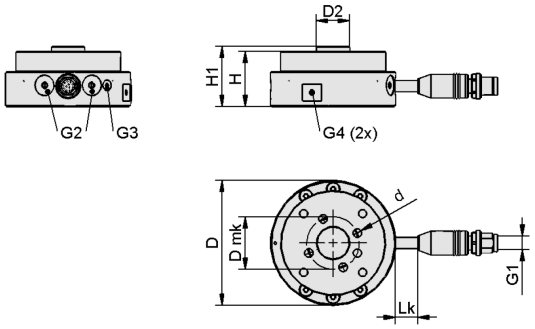

RMQC ABB SWIFTI, IRB1100

シュマルツに連絡してください。 Schmalz K.K / 〒224-0027 横浜市都筑区大棚町3001-7/ +81 45 565-5150 / schmalz@schmalz.co.jp

クイックチェンジモジュール RMQC

オートツールチェンジャーMATCH用グリッパーモジュール取付・交換用モジュール

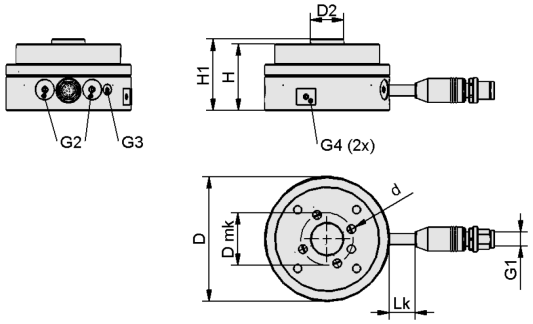

RMQC ABB SWIFTI, IRB1100 LED-B

シュマルツに連絡してください。 Schmalz K.K / 〒224-0027 横浜市都筑区大棚町3001-7/ +81 45 565-5150 / schmalz@schmalz.co.jp

クイックチェンジモジュール RMQC

オートツールチェンジャーMATCH用グリッパーモジュール取付・交換用モジュール

デザインデータ クイックチェンジモジュール RMQC

型式	D [mm]	d [mm]	D2 [mm]	Dmk [mm]	G1	G2	G3	G4	H [mm]	H1 [mm]	L [mm]	Lk [mm]
RMQC 31.5 ABB DIO M12-12 PNP MATCH	75	5.3	20.0	32	M12-M	M7-IG	M3-IG	M4-IG	33	36	-	450
RMQC 31.5 ABB IOL LED M12-12 MATCH	75	5.3	20.0	32	M12-M	M7-IG	M3-IG	M4-IG	40	43	-	450
RMQC 31.5 ABB IOL M12-12 MATCH	75	5.3	20.0	32	M12-M	M7-IG	M3-IG	M4-IG	33	36	-	450
RMQC 50 ABB DIO 2xM8-3/4 PNP MATCH	75	6.4	31.5	50	M8-M	M7-IG	M3-IG	M4-IG	21	24	-	310
RMQC 50 ABB IOL 2xM8-3/4 MATCH	75	6.4	31.5	50	M8-M	M7-IG	M3-IG	M4-IG	21	24	-	310
RMQC 50 ABB IOL LED 2xM8-3/4 MATCH	75	6.4	31.5	50	M8-M	M7-IG	M3-IG	M4-IG	28	31	-	310
RMQC 50 DOOSAN DIO WS-M8-8 PNP MATCH	75	6.4	31.5	50	M8-M	M7-IG	M3-IG	M4-IG	21	24	-	200
RMQC 50 ELITE DIO FD HR10A-10P MATCH	75	6.4	31.5	50	-	-	-	-	21	24	-	180
RMQC 50 FANUC DIO WB-M8-8 PNP MATCH	75	6.4	31.5	50	M8-F	M7-IG	M3-IG	M4-IG	21	24	-	200
RMQC 50 HANWHA DIO WB-M8-8 NPN MATCH	75	6.4	31.5	50	M8-F	M7-IG	M3-IG	M4-IG	21	24	-	200
RMQC 50 TM DIO WS-M8-8 NPN MATCH	75	6.4	31.5	50	M8-M	M7-IG	M3-IG	M4-IG	34	37	125	270
RMQC 50 UNI IOL LED M12-5 MATCH	75	6.4	31.5	50	M12-M	M7-IG	M3-IG	M4-IG	28	31	-	190
RMQC 50 UNI IOL M12-5 MATCH	75	6.4	31.5	50	M12-M	M7-IG	M3-IG	M4-IG	21	24	-	190
RMQC 50 URe DIO WB-M8-8 NPN MATCH	75	6.4	31.5	50	M8-F	M7-IG	M3-IG	M4-IG	21	24	-	200

シュマルツに連絡してください。 Schmalz K.K / 〒224-0027 横浜市都筑区大棚町3001-7/ +81 45 565-5150 / schmalz@schmalz.co.jp

クイックチェンジモジュール RMQC

オートツールチェンジャーMATCH用グリッパーモジュール取付・交換用モジュール

型式	D [mm]	d [mm]	D2 [mm]	Dmk [mm]	G1	G2	G3	G4	H [mm]	H1 [mm]	L [mm]	Lk [mm]
RMQC 50 URe RS-485 WB-M8-8 MATCH	75	6.4	31.5	50	M8-F	M7-IG	M3-IG	M4-IG	39	42	95	200
RMQC 50 YAS DIO WB-M8-8 NPN MATCH	75	6.4	31.5	50	M8-F	M7-IG	M3-IG	M4-IG	21	24	-	200
RMQC 50 YAS DIO WB-M8-8 PNP MATCH	75	6.4	31.5	50	M8-F	M7-IG	M3-IG	M4-IG	21	24	-	200
RMQC 50 YAS IOL LED WB-M8-8 MATCH	75	6.4	31.5	50	M8-F	M7-IG	M3-IG	M4-IG	28	31	-	200
RMQC 50 YAS IOL WB-M8-8 MATCH	75	6.4	31.5	50	M8-F	M7-IG	M3-IG	M4-IG	21	24	-	200

シュマルツに連絡してください。 Schmalz K.K / 〒224-0027 横浜市都筑区大棚町3001-7/ +81 45 565-5150 / schmalz@schmalz.co.jp